Основные соединения обвязки свай пакетом досок

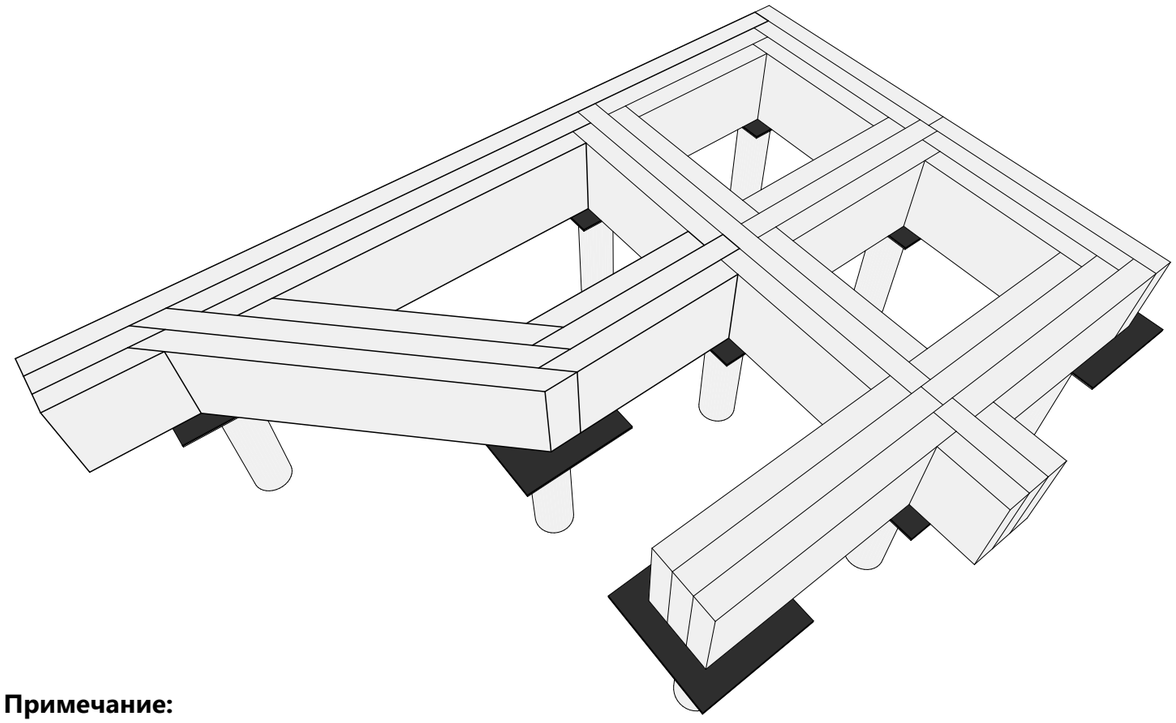

Примечание:

1. Для соединения обвязки, в торец пробиваются по 3 гвоздя для 150 доски и по 4 для 200. При забивании гвоздей в пласть, от края и стыковки прогона должно быть не менее 100 мм. Минимальное расстояние до кромки 25 мм.
2. Соединение досок между собой можно производить гвоздями 90 мм или шпильками М10 DIN 975 затянутые гайками DIN 934 через шайбу DIN 9021.
3. Шаг соединения шпильками не более 600 мм. Соединение гвоздями производится с обеих сторон в шахматном порядке с шагом в ряду не более 450 мм.
4. К оголовкам свай обвязка крепится сантехническими болтами 10х140 мм. Если в проекте обвязка производится швеллером, то пакет досок прибивается к опорной доске, которая в свою очередь крепится к швеллеру сантехническими болтами 10х60 DIN 975 с шайбами DIN 9021.

Последовательность сборки обвязки из пакета досок

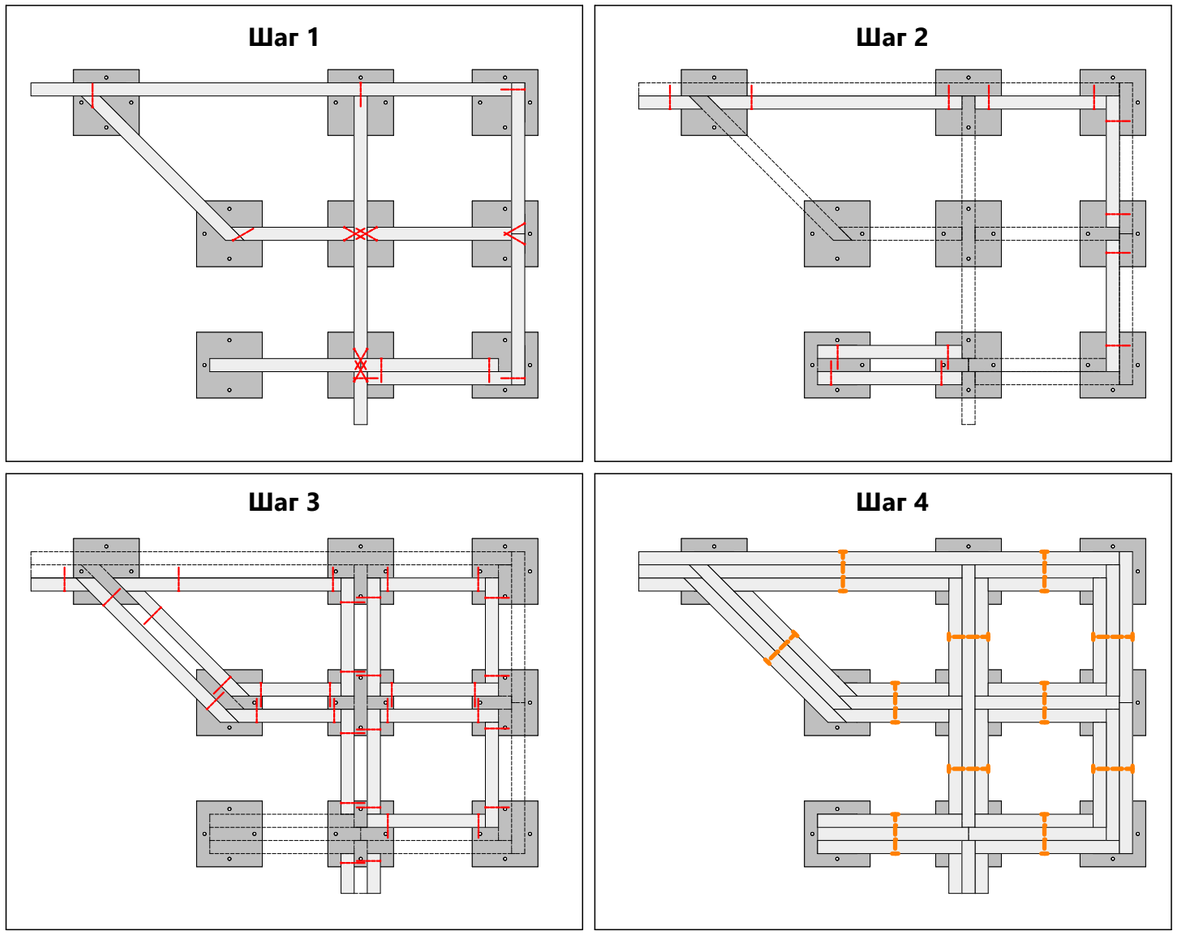

гвоздь; шпилька; проекция смонтированной доски.

Гвоздевое соединение пакета досок

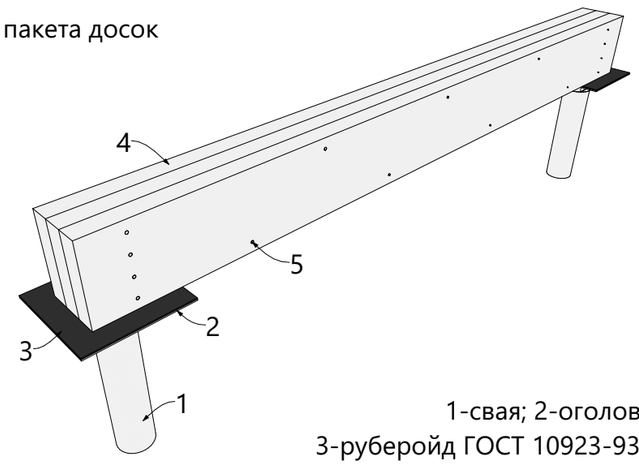

1-свая; 2-оголовок сваи;
3-руберойд ГОСТ 10923-93; 4-доска; 5-гвоздь.

Соединение пакета досок шпильками

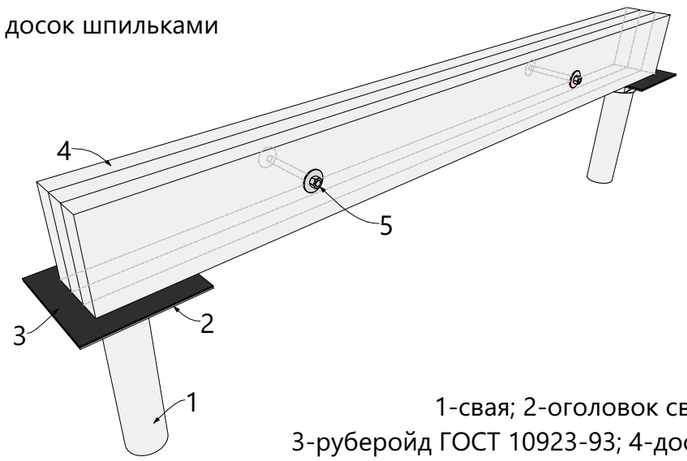

1-свая; 2-оголовок сваи;
3-руберойд ГОСТ 10923-93; 4-доска; 5-шпилька.

		Подп.	Дата	ИНДИВИДУАЛЬНЫЙ ЖИЛОЙ ДОМ Московская обл. Наро Фоминский район. д. Новоселки	26-03.121-ОМЖБ-13,4х8-103		Узлы обвязки свай 1	Лист	Листов	ЭКО КАРКАС
Разраб.	Фадеев С.А.		15.03.2026					11	57	
Пров.			15.03.2026		Раздел	КД				